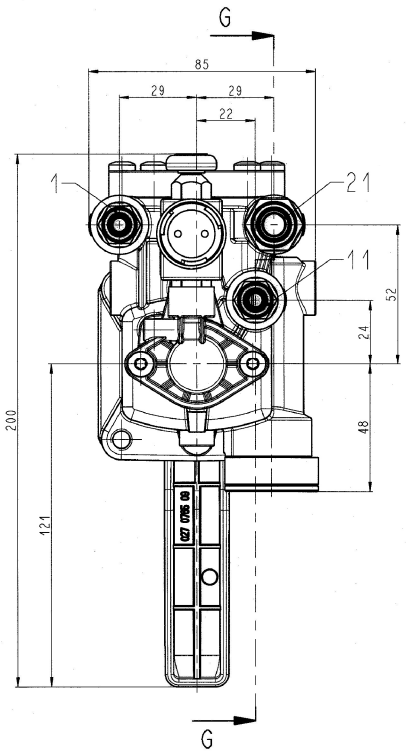

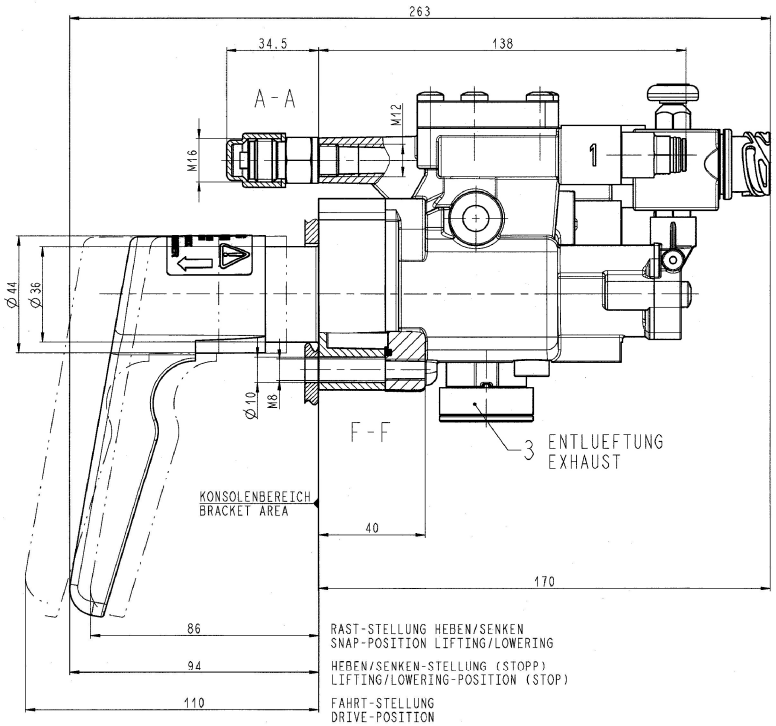

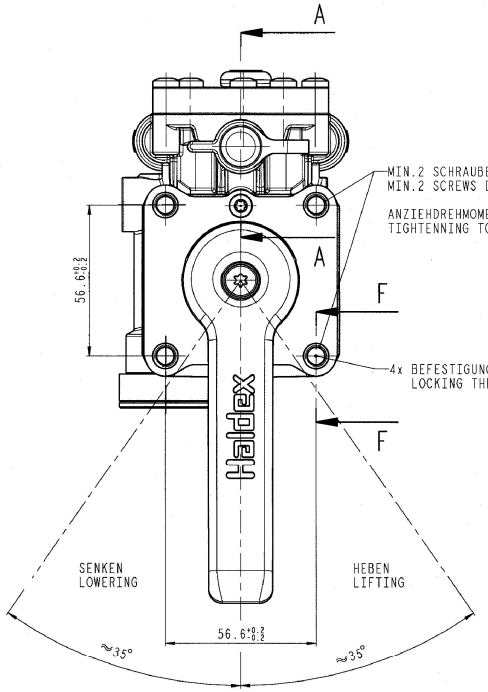

THERMISCHER ANWENDUNGSBEREICH: THERM. RANGE OF APPLICATION	:	-40°C... +80°C
BETRIEBSDRUCK OPERATING PRESSURE	: :	pe < 8.5 bar ANSCHLUSS 1 pe < 8.5 bar PORT 1
ANSCHLUSS 1, 11 PORT	: :	ZUFLUSS INLET
ANSCHLUSS 21 PORT	: :	ABFLUSS OUTLET
ANSCHLUSS 3 PORT	: :	ENTLUEFTUNG EXHAUST
MEDIUM MEDIUM	: :	LUFT AIR
GEWICHT WEIGHT	: :	≈1.1 kg
EINBAUORT MOUNTING AREA	: :	VOR STEINSCHLAG GESCHUETZT PROTECTED AGAINST BROKEN STONES
EINBAULAGE MOUNTING POSITION	: :	WIE GEZEICHNET AS SHOWN
SPANNUNG VOLTAGE	: :	U= 24V DC +7/-8
STROM / LEISTUNG 20°C CURRENT / POWER CONSUMPTION	: :	Io=100mA / Po=2.5W (1)
SCHUTZART TYPE OF PROTECTION	: :	DIN 40050- IP 6K 9K
ZUL. EINSCHALTDAUER ADMISSIBLE ON/OFF DURATION	: :	= 10s
STECKVERBINDUNG PLUG-IN CONNECTOR	: :	DIN 72585-A1-2.1-SN/K1 (BAJONETT)

ANSCHLUSS, PORT	FUER ROHR : 8x1 NACH DIN 74324 FOR PIPE : ACCORDING TO 1, 11	FUER ROHR : 12x1.5 NACH DIN 74324 FOR PIPE : ACCORDING TO 21
NENN- Ø, NOM.-Ø	DN 6	DN 9

BESTELL NR: ORDER NO:	338 062 101

RAST STELLUNG-HEBEN/SENKEN
SNAP POSITION-LIFTING/LOWERING
DIE RAST STELLUNG WIRD AUS DER "STOPP" STELLUNG DURCH DRUECKEN UND DREHEN DES HEBELS UM ±35° UND NOCHMALIGES DRUECKEN ERREICHT.

THE SNAP POSITION IS REALIZED BY PULLING AND TURNING THE HANDLE FOR ABOUT ±35° AND REPEATED PULLING.

HEBEN/SENKEN STELLUNG
LIFTING/LOWERING POSITION
STELLUNG "HEBEN /SENKEN" WERDEN DURCH VERDREHEN DES HANDGRIFFS AUS STELLUNG "STOPP" UM ±35° ERREICHT.

THE "LIFT/LOWER" POSITIONS ARE REALIZED BY TURNING THE HANDLE FROM THE "STOP"-POSITION FOR ABOUT ±35°.

FAHRTSTELLUNG
DRIVE POSITION
STELLUNG "FAHRT" WIRD AUS STELLUNG "STOPP" DURCH ZIEHEN AM HANDGRIFF BZW. KURZZEITIGES ERREGEN DES MAGNETVENTIL ERREICHT. SCHALTVENTIL HAT SELBSTTAETIGE SPERRE GEGEN UNBEABSICHTIGTES SCHALTEN IN STELLUNG FAHRT.

THE "DRIVE" POSITION IS REALIZED BY EITHER PULLING THE HANDLE OR SHORT TIME ENERGIZATION OF THE SOLENOID VALVE. CONTROL VALVE LOCKS AUTOMATICALLY TO PREVENT UNINTENTIONAL. ACTUATION IN DRIVE POSITION.

STOPP STELLUNG
STOP POSITION
STELLUNG "STOPP" WIRD DURCH DRUECKEN DES HANDGRIFFS ERREICHT.

THE "STOP" POSITION IS REALIZED BY PUSHING THE HANDLE.

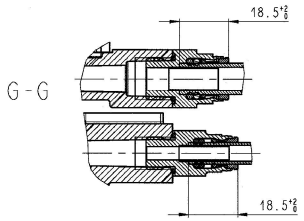

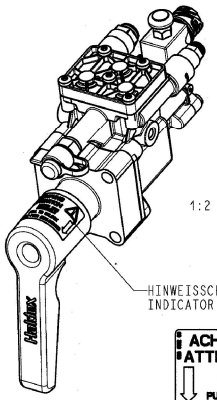

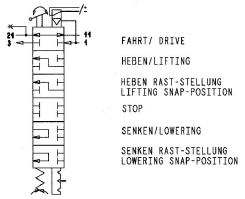

338 062 101

IND.	ANZ.	FREIGABE / AE.-NR. RELEASE / MODIFIC.NO	DAT.	NAME
02	1	AE.M.-NR.: 10861	19.02.2013	Tschöke
01	1	AE.M.-NR.: 10698	25.01.2011	STILG.
00	-	FRG. NR.2447-N01	08.09.2008	Tschöke

CLASS	ALLGEMEINTOLERANZEN / GENERAL TOLERANCES ABMESSUNGEN / RANGE OF NOMINAL DIMENSIONS (±)MM HIER: THIS PART:	≤ 50	> 50 ≤ 150	> 150 ≤ 400	> 400	∢
A		0,5	1,0	1,5	2,0	±3°
B	♦	1,0	2,0	3,0	4,0	
C		2,0	3,5	5,0	8,5	

SCALE 1:1

BEZEICHNUNG / DESIGNATION
COLAS+ HEBE/SENK VENTIL
COLAS+ LIFTING/LOWERING VALVE

Haldex
Brake Products GmbH

GEZ. 05.09.08 Tschöke
NORM.

ZEICHNUNG NR. / DWG NO. 338 062 100 2
INDEX 02
FRG.-STU. C
PROJECT: E-SO-395-301
BLATT 1
ANZ. 1

A1 Proj/E. - CAD - ZEICHNUNG. KEINE MANUELLEN AENDERUNGEN ZULAESSIG

© HALDEX BRAKE PRODUCTS GMBH
SCHUTZVERMERK ISO 16016 BEACHTEN / REFER TO PROTECTION NOTICE ISO 16016