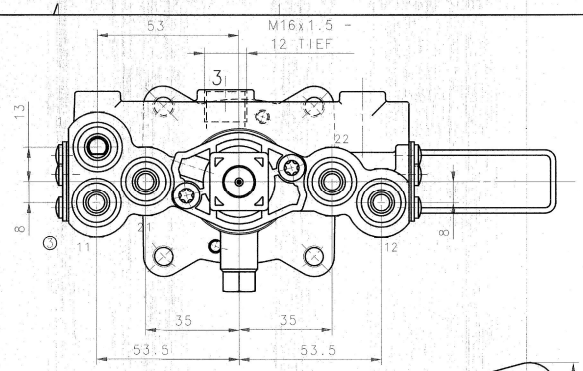

EINZELHEIT "Z"
DETAIL

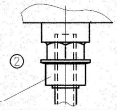

KANN DIE SCHUTZKAPPE 059 0504 09 VERWENDET WERDEN (SEPARAT ZU BESTELLEN)
PROTECTIV CAP CAN BE USED (SEPARATELY TO ORDER)
CAPUCHON PROTECTEUR UTILISABLE (COMMANDER PARTICULIER)

THERMISCHER ANWENDUNGSBEREICH: -40°C...+80°C
THERM. RANGE OF APPLICATION :
GAMME D'APPLICATION THERMIQUE:

BETRIEBSDRUCK : Pe ≤ 8.5 bar, ANSCHLUSS 1 KURZZEITIG Pe 10 bar ZULAESSIG
OPERATING PRESSURE : , AT PORT 1 Pe 10 bar ADMISSIBLE FOR A SHORT PERIOD OF TIME
PRESSION DE SERVICE : , AU RACCORD 1 Pe 10 bar ADMISSIBLE DE COURT TEMPS

ANSCHLUESSE 1, 11, 12 : ZUFLUSS
PORTS : INLET
RACCORDS : ENTREE

ANSCHLUESSE 21, 22 : ABFLUSS
PORTS : OUTLET
RACCORDS : SORTIE

ANSCHLUSS 3 : ENTLUEFTUNG
PORT : EXHAUST
RACCORD : ECHAPPEMENT

ANSCHLUSS 1 : VORRAT
PORT : SUPPLY
RACCORD : RESERVOIR

ANSCHLUESSE 21, 22 : ZU DEN LUFTFEDERBAELGEN
PORTS : TO THE BELLOWS
RACCORDS : AUX COUSSINS

ANSCHLUESSE 11, 12 : VOM LUFTFEDERVENTIL
PORTS : FROM LEVELLING VALVE
RACCORDS : DE LA VALVE DE NIVELLEMENT

SYMBOL

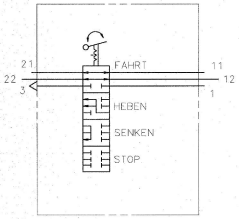

MEDIUM : LUFT
MEDIUM : AIR
FLUIDE : AIR

GEWICHT : 1,95 kg
WEIGHT :
POIDS :

EINBAUORT : VOR STEINSCHLAG GESCHUETZT
MOUNTING AREA : PROTECTED AGAINST BROKEN STONES
LOCATION DE MONTAGE : PROTEGE CONTRE CHUTE DE PIERRES

EINBAULAGE : WIE GEZEICHNET GEMÄSS STELLUNG A+B
MOUNTING POSITION : AS SHOWN ACC. TO POSITION A+B
POSITION DE MONTAGE : COMME DESSINE SELON POSITION A+B

ANSCHLUSS, PORT, RACCORD	: 1, 11, 12, 21, 22	3
NENN-Ø NOM.DIA. DIA. NOM.	: DN 6 : :	DN 10

SCHALTVENTIL HAT SELBSTTAETIGE SPERRE GEGEN UNBEABSICHTIGTES SCHALTEN AUS STELLUNG FAHRT. STELLUNG "STOP" WIRD DURCH DRUECKEN DES HANDGRIFFS ERREICHT.

CONTROL VALVE LOCKS AUTOMATICALLY TO PREVENT UNITENTIONAL ACTUATION FROM DRIVE POSITION. "STOP"-POSITION IS REALIZED BY PUSHING HANDLE.

LA VALVE DE COMMANDE EST EQUIPPEE D'UN ARRET AUTOMATIQUE POUR PREVENIR UNE OPERATION NON PREMEDITEE HORS DE LA POSITION MARCHE. POSITION "ARRET" SERA REALISEE PAR POUSSER LE BOUTON.

STELLUNGEN "HEBEN/SENKEN" WERDEN DURCH VERDREHEN DES HANDGRIFFS AUS STELLUNG "STOP" UM CA. ±45° ERREICHT.

"LIFT/LOWER"-POSITIONS ARE REALIZED BY TURNING THE HANDLE FROM "STOP"-POSITION FOR ABOUT ±45° RESP.

LES POSITIONS "MONTE" ET "BAISSE" SERONT REALISEES PAR TOURNER LE BOUTON A GAUCHE OU A DROITE DE ±45° RESPECTIVEMENT.

STELLUNG "FAHRT" WIRD AUS STELLUNG "STOP" DURCH ZIEHEN AM HANDGRIFF ERREICHT.

"DRIVE"-POSITION IS REALIZED BY EITHER PULLING THE HANDLE.

POSITION "MARCHE" SERA REALISEE PAR TIRER LE BOUTON.

A

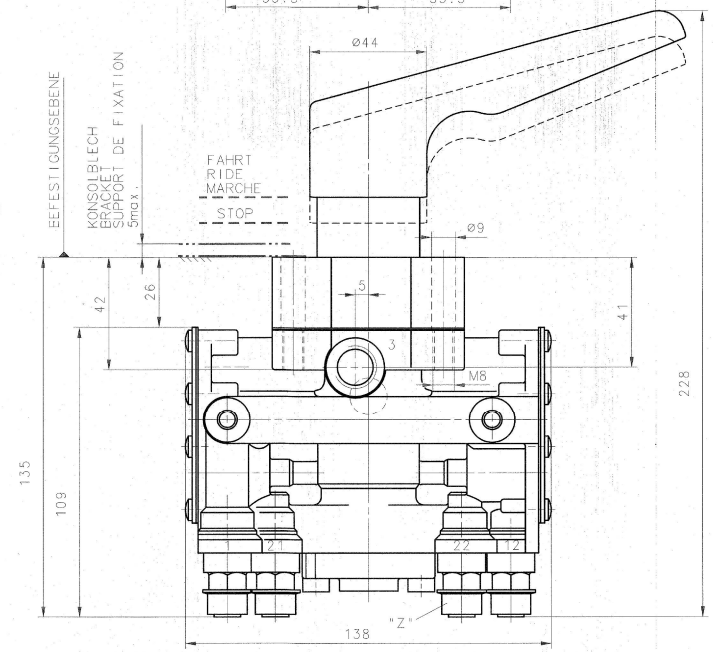

B

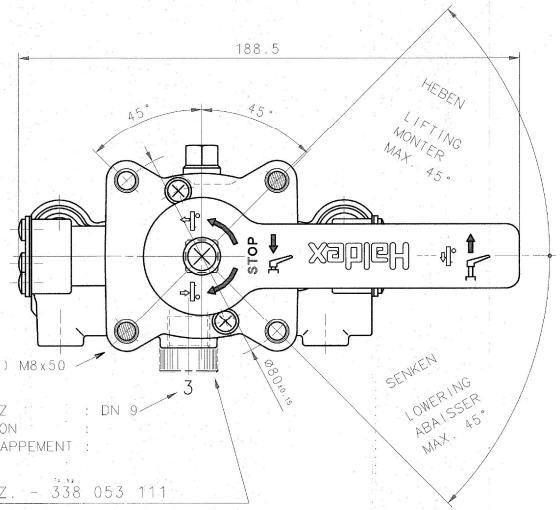

MONTAGESTELLUNGEN
MOUNTING POSITIONS
POSITIONS DE MONTAGE

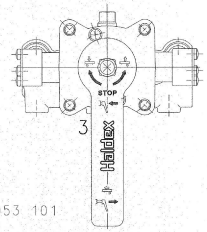

BESTELLNUMMER : 338 053 101
PART NO :
① BESTELLNUMMER : 338 053 111
PART NO :

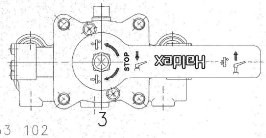

BESTELLNUMMER : 338 053 102
PART NO :

● MIN.2x (DIAGONAL) M8x50
M=15±1.5 Nm

ENTLÜFTUNGSSCHUTZ : DN 9
EXHAUST PROTECTION :
PROTECTION D'ECHAPPEMENT :

① 059 5217 09 o.Z. - 338 053 111

PASSMASSE FITS	ABMASSE DEVIATIONS (µm)	IND.	ANZ.	FREIGABE / AE.-NR. RELEASE / MODIFIC.NO	DAT.	NAME
		3	-	C7185	19.10 2018	STILG.
		2	1	ECR 6848	14.11 2016	STILG.
		1	2	ÄM.-Nr. 10288 Frg.-Nr. 2407N01	24.06 2004	Ebert
		0	0	ÄM.-Nr. 10258 Frg.-Nr. 2407	26.03 2004	Ebert

ALLGEMEINTOLERANZEN / GENERAL TOLERANCES

CLASS	ABMESSUNGEN / RANGE OF NOMINAL DIMENSIONS (±)MM HIER: THIS PART:	≤50	>50 ≤150	>150 ≤400	>400	
A		0,5	1,0	1,5	2,0	±3°
B	x	1,0	2,0	3,0	4,0	
C		2,0	3,5	5,0	6,5	

SCALE 1:1

BEZEICHNUNG / DESIGNATION
WL-VENTIL-COLAS
LIFT LOWER VALVE
VALVE MONTE ET BAISSE

Haldex
Brake Products GmbH

GEZ. 26.02.04 Ebert
NORM. 14.10.05

ZEICHNUNG NR. / DWG NO. 338 053 100 2
INDEX 03
PAUSE
PROJECT:
BLATT 1
ANZ. 1

CAD - ZEICHNUNG, OHNE MANUELLEN ÄNDERUNG!

ALL RIGHTS RESERVED - Haldex Brake Products GmbH