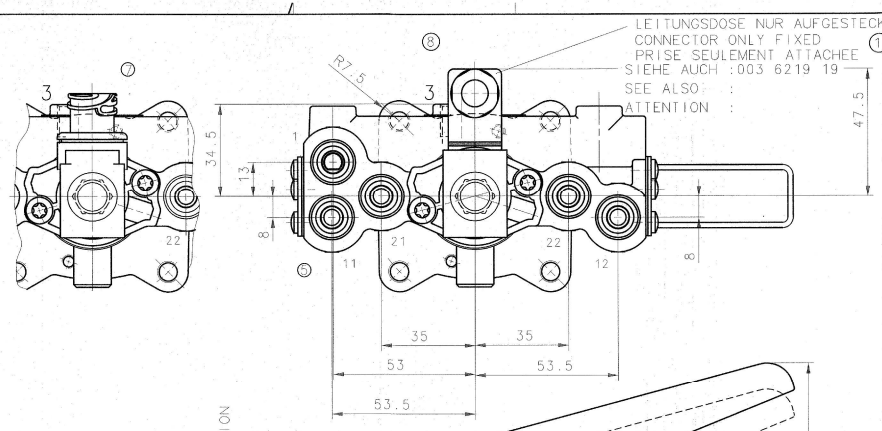

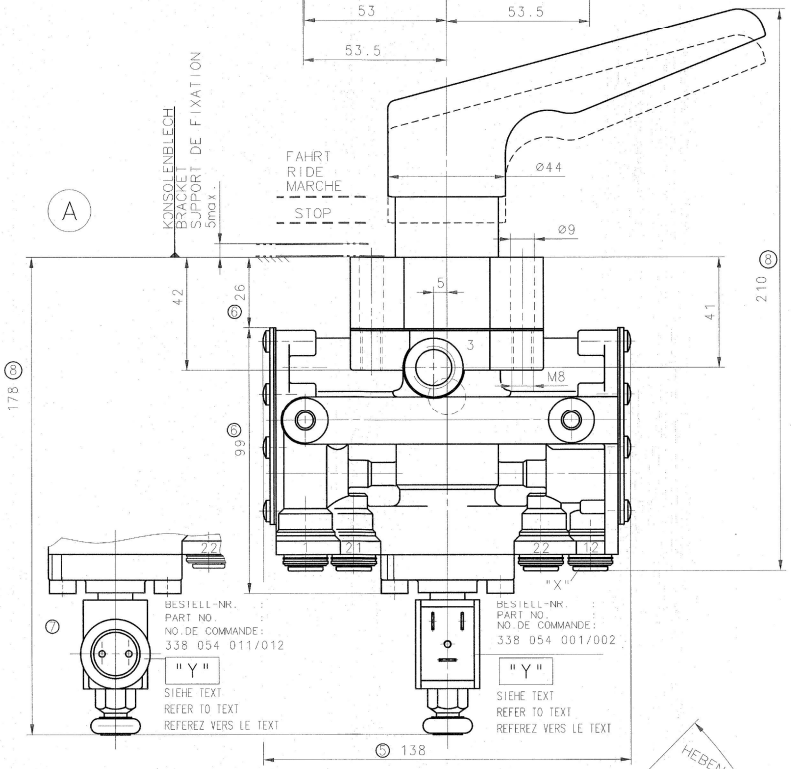

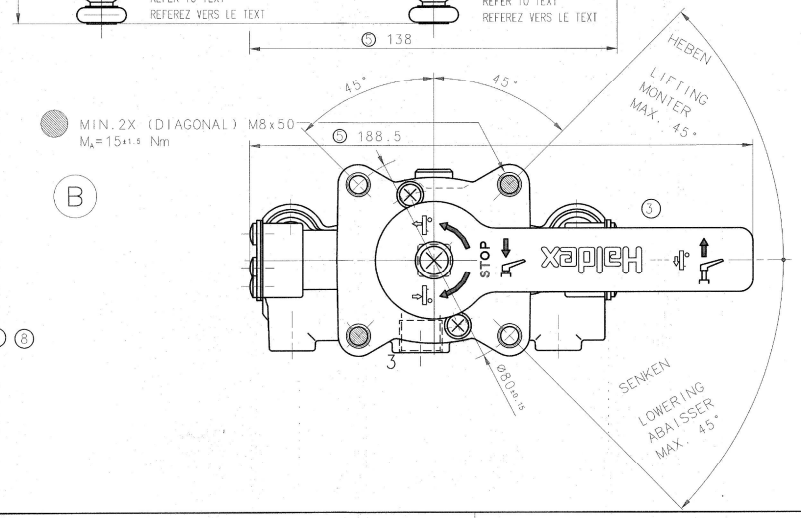

EINZELHEIT "X"
DETAIL

ANSCHLUESSE 1,11,12,21,22 : STECKVERBINDUNG FUER ROHR - DIN 74324-10x1,25
PORTS : PUSH-IN FITTING FOR TUBE -
RACCORDS : RACCORD A ENFICHER POUR TUBE -

BEI ROHR DIN 74324-10x1,25 STUETZHUELSE 032 0685 09 VERWENDET (SEPARAT ZU BESTELLEN)
FOR TUBE SLEEVE FITTED (SEPARATELY TO ORDER)
POUR TUBE DOUILLE MONTEE (COMMANDER PARTICULIER)

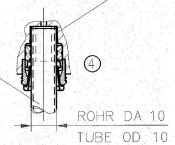

MEDIUM : LUFT
MEDIUM : AIR
FLUIDE : AIR

GEWICHT : 1,8 kg
WEIGHT :
POIDS :

EINBAUORT : VOR STEINSCHLAG GESCHUETZT
MOUNTING AREA : PROTECTED AGAINST BROKEN STONES
LOCATION DE MONTAGE : PROTEGE CONTRE CHUTE DE PIERRES

EINBAULAGE : WIE GEZEICHNET GEMÄSS STELLUNG A+B
MOUNTING POSITION : AS SHOWN ACC. TO POSITION A+B
POSITION DE MONTAGE : COMME DESSINE SELON POSITION A+B

SPANNUNG : U=24V DC
VOLTAGE :
VOLTAGE :

STROM/LEISTUNG 20°C : Io=150mA / Po=3.5W
CURRENT/POWER CONSUPTION :
INTENSITE/PUISSANCE :

SCHUTZART : DIN 40050-IP 6K 9K
TYPE OF PROTECTION :
MODE DE PROTECTION :

ZUL. EINSCHALTDAUER : = 10 s
"Y" ADMISSIBLE ENERGIZATION TIME :
TEMPS DE METTRE EN CONTACT ADMISSIBLE :

MONTAGESTELLUNGEN
MOUNTING POSITIONS
POSITIONS DE MONTAGE

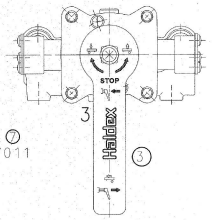

BESTELLNUMMER : 338 054 001/011
PART NO :

BESTELLNUMMER : 338 054 002/012
PART NO :

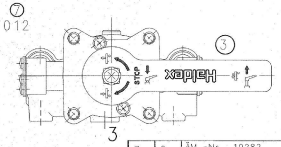

THERMISCHER ANWENDUNGSBEREICH: -40°C...+80°C
THERM. RANGE OF APPLICATION :
GAMME D'APPLICATION THERMIQUE:

BETRIEBSDRUCK : pe ≤ 8.5 bar, ANSCHLUSS 1 KURZZEITIG pe 10 bar ZULAESSIG
OPERATING PRESSURE : , AT PORT 1 pe 10 bar ADMISSIBLE FOR A SHORT PERIOD OF TIME
PRESSION DE SERVICE : , AU RACCORD 1 pe 10 bar ADMISSIBLE DE COURT TEMPS

ANSCHLUESSE 1, 11, 12 : ZUFLUSS
PORTS : INLET
RACCORDS : ENTREE

ANSCHLUESSE 21, 22 : ABFLUSS
PORTS : OUTLET
RACCORDS : SORTIE

ANSCHLUSS 3 : ENTLUEFTUNG
PORT : EXHAUST
RACCORD : ECHAPPEMENT

ANSCHLUSS 1 : VORRAT
PORT : SUPPLY
RACCORD : RESERVOIR

ANSCHLUESSE 21, 22 : ZU DEN LUFTFEDERBAELGEN
PORTS : TO THE BELLOWS
RACCORDS : AUX COUSSINS

ANSCHLUESSE 11, 12 : VOM LUFTFEDERVENTIL
PORTS : FROM LEVELLING VALVE
RACCORDS : DE LA VALVE DE NIVELLEMENT

SYMBOL

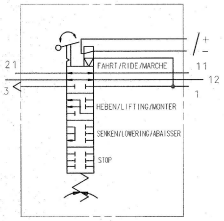

ANSCHLUSS, PORT, RACCORD	: 1, 11, 12, 21, 22	3
NENN-Ø NOM.DIA. DIA. NOM.	: DN 6 : :	DN 10

SCHALTVENTIL HAT SELBSTTAETIGE SPERRE GEGEN UNBEABSICHTIGTES SCHALTEN AUS STELLUNG FAHRT. STELLUNG "STOP" WIRD DURCH DRUECKEN DES HANDGRIFFS ERREICHT.

CONTROL VALVE LOCKS AUTOMATICALLY TO PREVENT UNITENTIONAL ACTUATION FROM DRIVE POSITION. "STOP"-POSITION IS REALIZED BY PUSHING HANDLE.

LA VALVE DE COMMANDE EST EQUIPPEE D'UN ARRET AUTOMATIQUE POUR PREVENIR UNE OPERATION NON PREMEDITEE HORS DE LA POSITION MARCHE. POSITION "ARRET" SERA REALISEE PAR POUSSER LE BOUTON.

STELLUNGEN "HEBEN/SENKEN" WERDEN DURCH VERDREHEN DES HANDGRIFFS AUS STELLUNG "STOP" UM CA. ±45° ERREICHT.

"LIFT/LOWER"-POSITIONS ARE REALIZED BY TURNING THE HANDLE FROM "STOP"-POSITION FOR ABOUT ±45° RESP.

LES POSITIONS "MONTE" ET "BAISSE" SERONT REALISEES PAR TOURNER LE BOUTON A GAUCHE OU A DROITE DE ±45° RESPECTIVEMENT.

TEMPS DE METTRE EN CONTACT ADMISSIBLE : = 10 s

STELLUNG "FAHRT" WIRD AUS STELLUNG "STOP" DURCH ZIEHEN AM HANDGRIFF BZW. KURZZEITIGES ERREGEN DES VENTILMAGNETEN "Y" ERREICHT.

"DRIVE"-POSITION IS REALIZED BY EITHER PULLING THE HANDLE OR SHORT TIME ENERGIZATION OF SOLENOID "Y".

POSITION "MARCHE" SERA REALISEE PAR TIRER LE BOUTON OU METTRE EN CONTACT LE SOLENOIDE "Y" A TEMPS REDUIT.

1 MONTAGESATZ 003 6219 09 LOSE BEIGELEGT
MOUNTING PARTS ATTACHED LOOSELY
PIECE DE MONTAGE ATTACHER SEPAREMENT

IND.	ANZ.	FREIGABE / AE.-NR. RELEASE / MODIFIC.NO	DAT.	NAME
11	-	C7185	18.10 2018	Stilg.
10	1	ÄM.-Nr. 10984 N01	25.04 2016	Stilg.
9	2	ÄM.-Nr. 10698	10.01 2011	Ebert
8	4	ÄM.-Nr. 10486	15.11 2007	Ebert
7	5	ÄM.-Nr. 10282 Frg.-Nr. 2313N01	18.05 2004	Ebert
6	3	ÄM.-Nr. 10136	23.01 2002	Ebert
5	4	ÄM.-Nr. 10117	29.04 2002	Ebert
4	1	ÄM.-Nr. 10013	03.07 2001	Ebert
3	3	ÄM.-Nr. 09967	27.03 2001	Moler
2	1	ÄM.-Nr. 09777	19.08 1999	Stilg.
1	5	ÄM.-Nr. 09722	19.11 1998	Ebert
0	0	Frg.-Nr. 2313	06.03 1998	Ebert

ALLGEMEINTOLERANZEN / GENERAL TOLERANCES

CLASS	ABMESSUNGEN / RANGE OF NOMINAL DIMENSIONS (±)MM HIER: THIS PART:	≤50	>50 ≤150	>150 ≤400	>400	∠
A		0,5	1,0	1,5	2,0	±3°
B	X	1,0	2,0	3,0	4,0	
C		2,0	3,5	5,0	6,5	

SCALE 1:1

BEZEICHNUNG / DESIGNATION
WL-VENTIL DA 10
LIFT LOWER VALVE
VALVE MONTE ET BAISSE

Haldex
Brake Products GmbH

GEZ. 05.03.98 Ebert
NORM. 14.12.18

ZEICHNUNG NR. / DWG NO. 338 054 000 2
INDEX 11
PAUSE
PROJECT:
BLATT 1
ANZ. 1

CAD - ZEICHNUNG. KEINE MANUELLEN /

SCHUTZVERMERK DIN 34 - 1 - D - E - F - I - PI - K - SW - S
ALL RIGHTS RESERVED! HALDEX BRAKE PRODUCTS GMBH