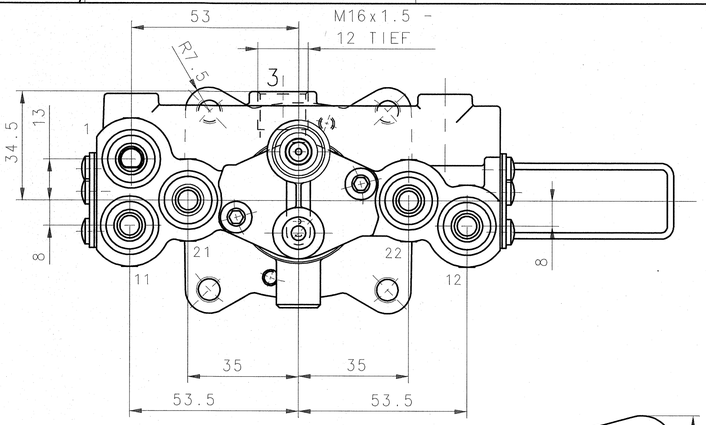


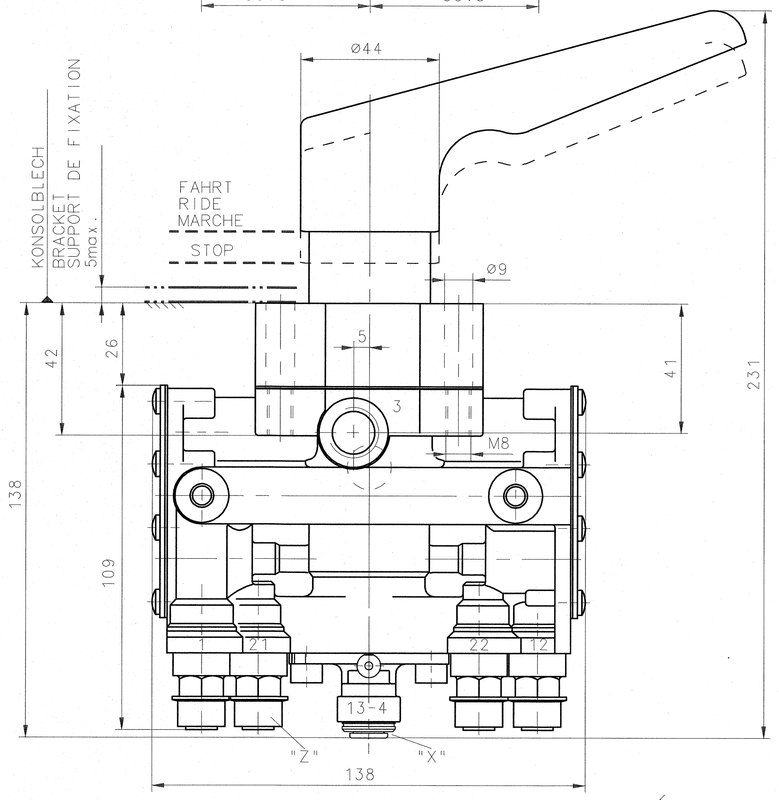


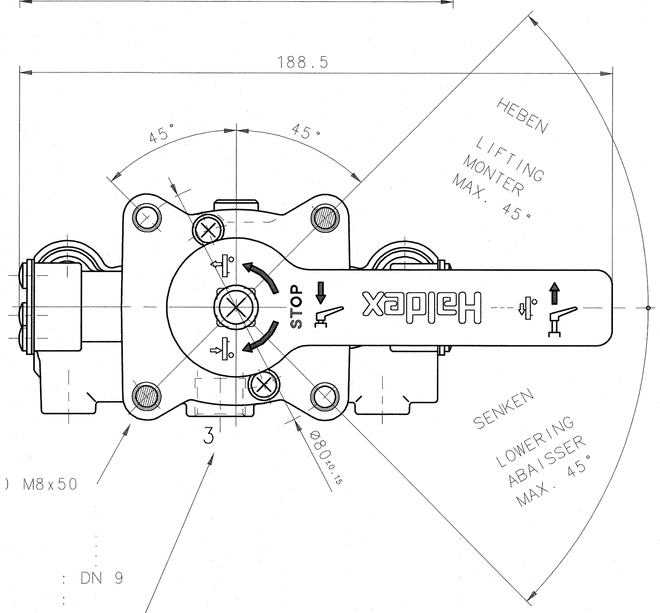


MIN. 2X (DIAGONAL) M8x50
$M_A = 15^{+1.5}$ Nm

ENTLÜFTUNGSSCHUTZ : DN 9
EXHAUST PROTECTION :
PROTECTION D'ECHAPPEMENT :

## EINZELHEIT "X"

ANSCHLUESSE 13-4 / PORTS / RACCORDS : STECKVERBINDUNG FUER ROHR / PUSH-IN FITTING FOR TUBE / RACCORD A ENFICHER POUR TUBE - DIN 74324-8x1

BEI ROHR DIN 74324-8x1 / FOR TUBE / POUR TUBE — STUETZHUELSE 032 0490 09 / SLEEVE / DOUILLE — VERWENDET / FITTED / MONTEE — (SEPARAT ZU BESTELLEN) (SEPARATELY TO ORDER) (COMMANDER PARTICULIER)

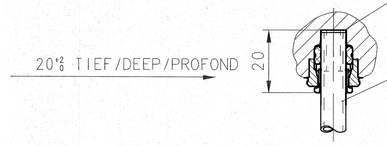


## EINZELHEIT "Z" DETAIL

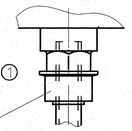


KANN DIE SCHUTZKAPPE 059 0504 09 VERWENDET WERDEN
PROTECTIV CAP — CAN BE USED
CAPUCHON PROTECTEUR — UTILISABLE

MEDIUM : LUFT
MEDIUM : AIR
FLUIDE : AIR

GEWICHT : 2,0 kg
WEIGHT :
POIDS :

EINBAUORT : VOR STEINSCHLAG GESCHUETZT
MOUNTING AREA : PROTECTED AGAINST BROKEN STONES
LOCATION DE MONTAGE : PROTEGE CONTRE CHUTE DE PIERRES

EINBAULAGE : WIE GEZEICHNET GEMÄSS STELLUNG A+B
MOUNTING POSITION : AS SHOWN ACC. TO POSITION A+B
POSITION DE MONTAGE : COMME DESSINE SELON POSITION A+B

MONTAGESTELLUNGEN
MOUNTING POSITIONS
POSITIONS DE MONTAGE

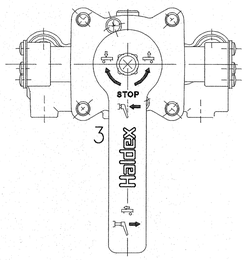


BESTELLNUMMER : 338 055 101
PART NO. :
NO.DE COMMANDE :

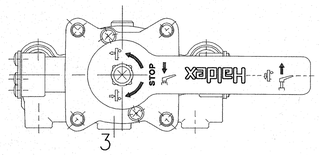


BESTELLNUMMER : 338 055 102
PART NO. :
NO.DE COMMANDE :

THERMISCHER ANWENDUNGSBEREICH: -40°C...+80°C
THERM. RANGE OF APPLICATION :
GAMME D'APPLICATION THERMIQUE:

BETRIEBSDRUCK : pe ≤ 8.5 bar , ANSCHLUSS 1 KURZZEITIG pe 10 bar ZULAESSIG
OPERATING PRESSURE : , AT PORT 1 pe 10 bar ADMISSIBLE FOR A SHORT PERIOD OF TIME
PRESSION DE SERVICE : , AU RACCORD 1 pe 10 bar ADMISSIBLE DE COURT TEMPS

ANSCHLUESSE 1, 11, 12 : ZUFLUSS
PORTS : INLET
RACCORDS : ENTREE

ANSCHLUESSE 21, 22 : ABFLUSS
PORTS : OUTLET
RACCORDS : SORTIE

ANSCHLUSS 3 : ENTLUEFTUNG
PORT : EXHAUST
RACCORD : ECHAPPEMENT

ANSCHLUSS 13-4 : STEUERANSCHLUSS
PORT : CONTROL PORT
RACCORD : RECCORD DE PILOTAGE

ANSCHLUSS 1 : VORRAT
PORT : SUPPLY
RACCORD : RESERVOIR

ANSCHLUESSE 21, 22 : ZU DEN LUFTFEDERBAELGEN
PORTS : TO THE BELLOWS
RACCORDS : AUX COUSSINS

ANSCHLUESSE 11, 12 : VOM LUFTFEDERVENTIL
PORTS : FROM LEVELLING VALVE
RACCORDS : DE LA VALVE DE NIVELLEMENT

SYMBOL
338 055 001/002

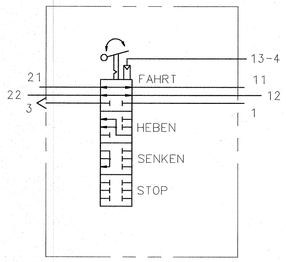


| | | |
|---|---|---|
| ANSCHLUSS, PORT, RACCORD | : 1,11,12,21,22,13-4 | 3 |
| NENN-Ø<br>NOM.DIA.<br>DIA. NOM. | : DN 6 | DN10 |

SCHALTVENTIL HAT SELBSTTAETIGE SPERRE GEGEN UNBEABSICHTIGTES SCHALTEN AUS STELLUNG FAHRT. STELLUNG "STOP" WIRD DURCH DRUECKEN DES HANDGRIFFS ERREICHT.

CONTROL VALVE LOCKS AUTOMATICALLY TO PREVENT UNITENTIONAL ACTUATION FROM DRIVE POSITION. "STOP"-POSITION IS REALIZED BY PUSHING HANDLE.

LA VALVE DE COMMANDE EST EQUIPPEE D'UN ARRET AUTOMATIQUE POUR PREVENIR UNE OPERATION NON PREMEDITEE HORS DE LA POSITION MARCHE. POSITION "ARRET" SERA REALISEE PAR POUSSER LE BOUTON.

STELLUNGEN "HEBEN/SENKEN" WERDEN DURCH VERDREHEN DES HANDGRIFFS AUS STELLUNG "STOP" UM CA. ±45° ERREICHT.

"LIFT/LOWER"-POSITIONS ARE REALIZED BY TURNING THE HANDLE FROM "STOP"-POSITION FOR ABOUT ±45° RESP.

LES POSITIONS "MONTE" ET "BAISSE" SERONT REALISEES PAR TOURNER LE BOUTON A GAUCHE OU A DROITE DE ±45° RESPECTIVEMENT.

STELLUNG "FAHRT" WIRD AUS STELLUNG "STOP" DURCH ZIEHEN AM HANDGRIFF ERREICHT.

"DRIVE"-POSITION IS REALIZED BY EITHER PULLING THE HANDLE.

POSITION "MARCHE" SERA REALISEE PAR TIRER LE BOUTON.

ALLGEMEINTOLERANZEN/GENERAL TOLERANCES

| CLASS | HIER: THIS PART: | ≤50 | > 50 ≤150 | >150 ≤400 | >400 | ∢ |
|---|---|---|---|---|---|---|
| | | ABMESSUNGEN VON-BIS/RANGE OF NOMINAL DIMENSIONS (±) MM | | | | |
| A | | 0,5 | 1,0 | 1,5 | 2,0 | ± 3° |
| B | * | 1,0 | 2,0 | 3,0 | 4,0 | |
| C | | 2,0 | 3,5 | 5,0 | 6,5 | |

| IND. | ANZ. | STATUS NO. | DAT. | NAME |
|---|---|---|---|---|
| 1 | 1 | ECR 6848 | 14.11.2016 | STILG. |
| 0 | 0 | ÄM.-Nr. 10258 Frg.-Nr. 2407 | 26.02.2004 | Ebert |

Haldex
Brake Products GmbH

GEZ. 26.02.04 Ebert
NRM. 11.03.14
MASSTAB 1:1
BEZEICHNUNG/DESIGNATION: WL-VENTIL-COLAS LIFT LOWER VALVE VALVE MONTE ET BAISSE
ZEICHNUNG NR./DWG NO. 338 055 100 2
INDEX 01
PAUSE
PROJECT:
BLATT 1
ANZ. 1
PASS-MASSE/FITS
ABMASSE/DEVIATIONS [µm]
CAD - ZEICHNUNG, KEINE MANUELLEN AENDERUNGEN ZULAESSIG

ALL RIGHTS RESERVED - Haldex Brake Products GmbH