| | | | | |
|---|---|---|---|---|
| 352 047 200 | 352 047 018 $p_{s1}$ = 1.8 bar | 1.5 -2.9 bar | ±0.3 | 1.1±0.3 |
| 352 047 100 | 352 047 032 $p_{s1}$ = 3.2 bar | 3.0 -5.3 bar ⑤ | | 1.5±0.3 |
| 352 047 000 | 352 047 040 $p_{s1}$ = 4.0 bar | 3.6 -6.0 bar | | |
| GRUNDGERÄTE-NR.<br>BASIC DEVICE NO.<br>NO DU DISPOSITIF A BASE | BESTELL-BEISPIEL<br>EXAMPLE FOR PART NO.<br>EXEMPLE DE NO. DE COMMANDE | STEUERDRUCK $p_{S1}$<br>CONTROL PRESSURE<br>PRESSION DE COMMANDE | SCHALTDRUCKDIFFERENZ: $\Delta p_{S1}$ BEI +22°C<br>VALVE HYSTERESIS AT<br>HYSTERESIS DE VALVE EN | |

| ANSCHLUSS, PORT, RACCORD : | 1 | 11,21,22 | 23 | 3 |
|---|---|---|---|---|
| NENN-Ø<br>NOM.DIA.<br>DIA. NOM. : | DN 2.5 | DN 5 | DN 2.5 | DN 5 |

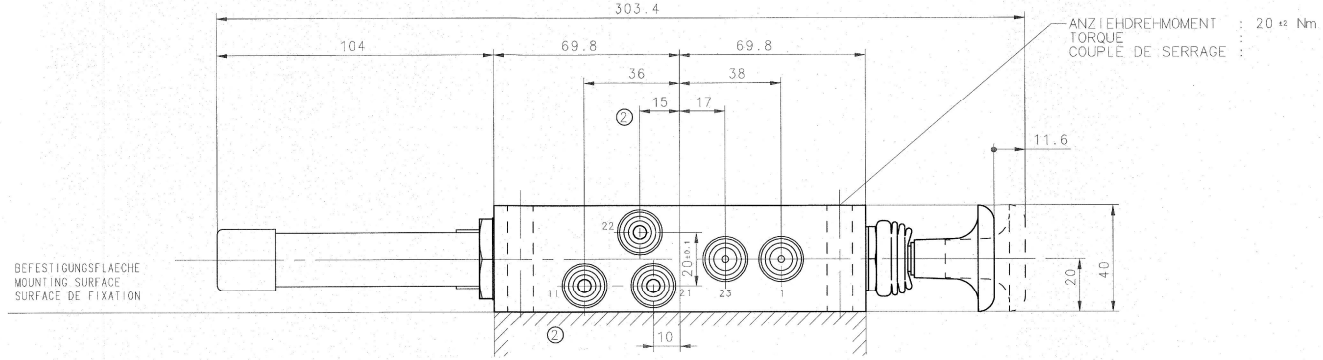


ANSCHLUSS M16X1.5 FUER ZUSATZDAEMPFUNGSBEHAELTER , PRUEFANSCHLUSS
PORT M16X1.5 FOR ADDITIONAL DUMPING RESERVOIR OR FOR A TEST POINT
RACCORD M16X1.5 POUR RACCORDEMENT ACCESSOIRE DE RESERVOIR OU RACCORDEMENT D'ESSAI

30 MM NICHT LACKIERT , ATMUNGSBOHRUNG
BREATHING BORE , THIS AREA TO BE FREE OF PAINT OVER LENGTH L=30 MM
L=30 MM NON VERNI ALESAGE RESPIRATOIRE

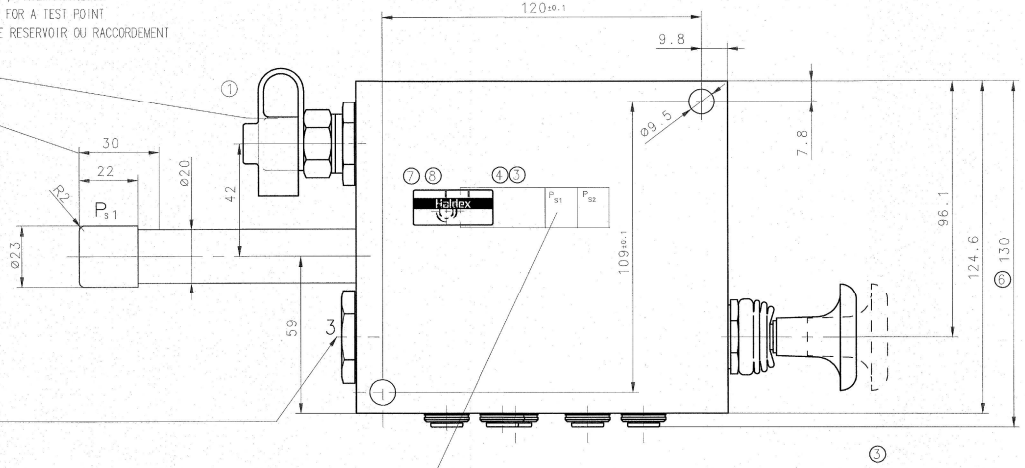


ENTLÜFTUNG, NICHT LACKIERT
EXHAUST,FREE OF PAINT
ECHAPPEMENT, NON VERNI

EINSTELLWERT:WIRD VOM KUNDEN EINGESCHLAGEN
SETTING VALUE:TOBE MARKED BY CUSTOMER
VALER D'AJUSTAGE:MARQUE PAR TE CLIENT

THERMISCHER ANWENDUNGSBEREICH: -40°C...+80°C
THERM. RANGE OF APPLICATION :
GAMME D'APPLICATION THERMIQUE:

BETRIEBSDRUCK : pe ≤ 8.5 bar
OPERATING PRESSURE :
PRESSION DE SERVICE :

ANSCHLUESSE 1, 11, : ZUFLUSS
PORTS : INLET
RACCORDS : ENTREE

ANSCHLUESSE 21, 22, 23 : ABFLUSS
PORTS : OUTLET
RACCORDS : SORTIE

ANSCHLUSS 3 : ENTLUEFTUNG
PORT : EXHAUST
RACCORD : ECHAPPEMENT

ANSCHLUSS 1 : VORRAT
PORT : SUPPLY
RACCORD : RESERVOIR

ANSCHLUESSE 11 : LUFTFEDERBALG
PORTS : BELLOWS
RACCORDS : COUSSIN

ANSCHLUESSE 21, 22 : LUFTFEDERBALG LIFTACHSE
PORTS : LIFT AXLE BELLOWS
RACCORDS : COUSSIN D'ESSIEU RELEVABLE

ANSCHLUSS 23 : LIFTBALG
PORT : LIFT BELLOWS
RACCORD : COUSSIN MONTE ET BAISSE

## DETAIL "X"

ANSCHLUESSE 1,11,21,22,23 : STECKVERBINDUNG FUER ROHR - DIN 74324-8x1
PORTS : PUSH-IN FITTING FOR TUBE -
RACCORDS : RACCORD A ENFICHER POUR TUBE -

BEI ROHR DIN 74324-8x1KANN DIE STUETZHUELSE 032 0490 09 VERWENDET WERDEN ( SEPARAT ZU BESTELLEN ) ⑥
FOR TUBE SLEEVE CAN BE FITTED ( SEPARATELY TO ORDER )
POUR TUBE DOUILLE PEUT ETRE UTILISEE ( COMMANDER PARTICULIER )

ZUGEH. SCHILD 028 0355 09 IM BEREICH DER LIFTACHSE BEFESTIGT

BELONGING PLATE 028 0355 09 TO BE FIXED CLOSE TO THE LIFT AXLE

PLAQUETTE 028 0355 09 A MONTER PRES DE L'ESSIEU RELEVABLE

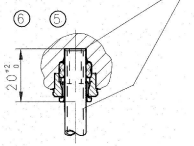


TIEF/DEEP/PROFOND

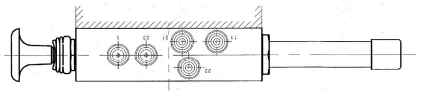

EINBAULAGE
MOUNTING POSITION
POSITION DE MONTAGE

SYMBOL

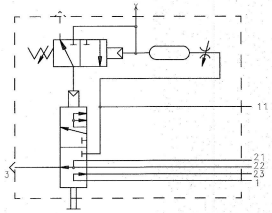


| | | | | | |
|---|---|---|---|---|---|
| 8 | 1 | ECR 6764 | 13.06.2016 | STILG. | |
| 7 | 1 | ÄM-Nr. 10501 | 12.03.2008 | Heißler | |
| 6 | 3 | ÄM-Nr. 10135 | 28.05.2002 | Ebert | |
| 5 | 1 | ÄM-Nr. 10028 Zeichng. bildlich berichtigt | 21.08.2001 | Ebert | |
| 4 | 1 | AE-NR. 09711 | 14.09.1997 | Heißler | |
| 3 | 3 | AE-NR. 09554 | 20.02.1997 | Ebert | |
| 2 | 2 | AE-NR. 09521 | 29.10.1996 | Ebert | |
| 1 | 1 | DROSSEL VERSETZT | 30.09.1996 | Ebert | |
| 0 | 0 | Frg.-Nr.: 2266 | 13.08.1996 | Ebert | |
| PASSMASSE FITS | ABMASSE DEVIATIONS (±mm) | IND. | ANZ. | FREIGABE / AE.-NR. RELEASE / MODIFIC.NO | DAT. / NAME |

ALLGEMEINTOLERANZEN / GENERAL TOLERANCES

| CLASS | ABMESSUNGEN / RANGE OF NOMINAL DIMENSIONS (±)MM HIER: THIS PART: | ≤50 | >50 ≤150 | >150 ≤400 | >400 | |
|---|---|---|---|---|---|---|
| A | * | 0,5 | 1,0 | 1,5 | 2,0 | A |
| B | | 1,0 | 2,0 | 3,0 | 4,0 | ±3° |
| C | | 2,0 | 3,5 | 5,0 | 6,5 | |

SCALE 1:1

BEZEICHNUNG / DESIGNATION
ACHSLIFTSTEUEREINRICHTUNG ILAS III
LIFT AXLE CONTROL DEVICE
DISPOSITIF DE RELEVAGE D'ESSIEU

Haldex
Brake Products GmbH

GEZ. Ebert 10.07.96
NORM. 31.07.97

ZEICHNUNG NR. / DWG NO. 352 047 000 2
INDEX 08
PAUSE
PROJECT: ER 320-002
BLATT 1
ANZ. 1

CAD - ZEICHNUNG, KEINE MANUELLEN ÄNDERUNGEN ZULAESSIG
AUSGABE 02

SCHUTZVERMERK DIN 34 - 1 - D - E - F - I - Pt - R - Sv - S ALL RIGHTS RESERVED - Haldex Brake Products GmbH