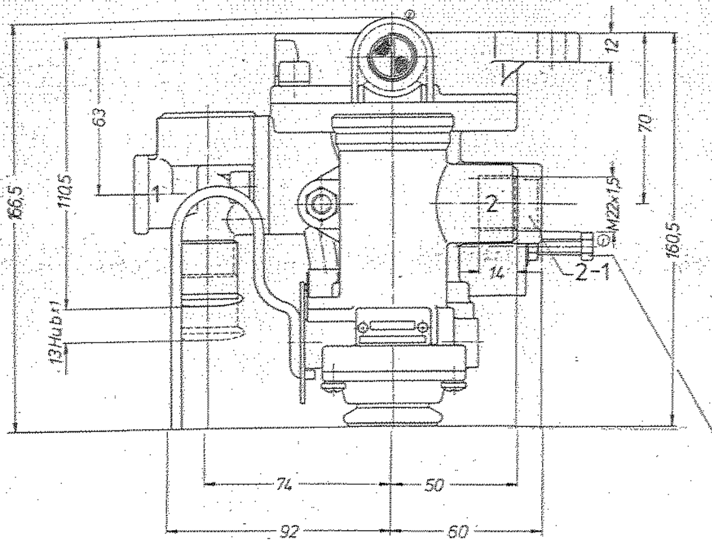

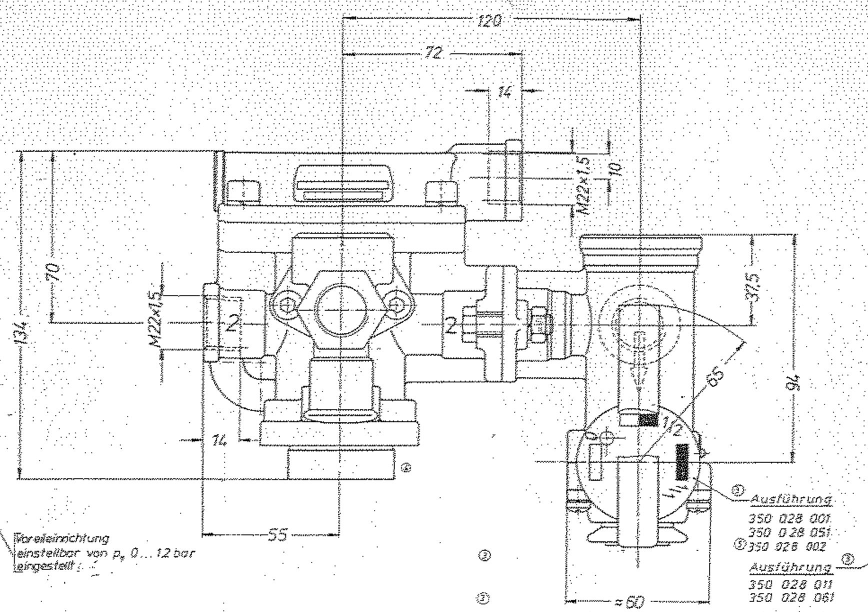

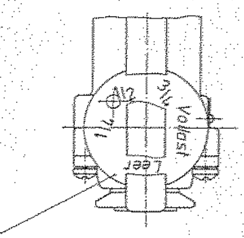

	Grau-Bestell-Nr.	Voreileinrichtung eingestellt auf	p_e...bar	Bremskraftregler eingestellt auf (p_e bar) Leer (0)	1/4	1/2	3/4	Vollast (1)	Bremskraftregler Einstellmöglichkeit in (p_e bar) Leer (0)	1/4	1/2
	350 028 001	ja	0,5	2,0-2,5	–	4,0-4,5	–	Behälter-druck	1,3-2,5	–	3,0-4,5
	350 028 011	ja	0,5	0,8-1,2	1,2-2,2	3,2-4,0	4,0-4,8	Behälter-druck	0,8-2,0	1,2-3,0	-
⑤	350 028 002	ja	0	2,0-2,5	–	4,0-4,5	–	Behälter-druck	1,3-2,5	–	3,0-4,5
	350 028 051	nein		2,0-2,5	–	4,0-4,5	–	Behälter-druck	1,3-2,5	–	3,0-4,5
	350 028 061	nein		0,8-1,2	1,2-2,2	3,2-4,0	4,0-4,8	Behälter-druck	0,8-2,0	1,2-3,0	-

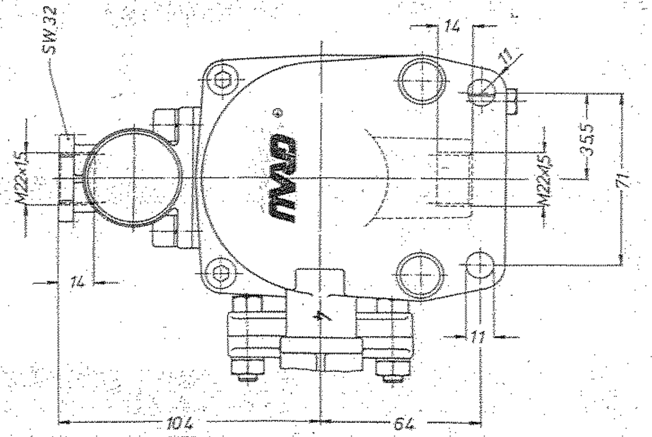

1 Energiezufluß (vom Zugfahrzeug)
2 Energieabfluß (Zylinder des Anhängefahrzeuges)
2-1 Energieab- bzw. Energiezufluß (Druckluftbehälter des Anhängefahrzeuges)
4 Steueranschluß (vom Zugfahrzeug)

Betriebsdruck: p_e ≦ 10 bar
Medium: Luft
Betriebstemperatur -40°C bis +80°C

5	2x	Frg.-Nr. 1002 882
4	2x	Ä. M.-Nr. 09 112
3	4x	Ä. M.-Nr. 07090
2	4x	Ä. M.-Nr. 05885
1	1x	siehe Ä. M.-Nr. 5291
Zahl		Änderung

Ges. 11.8.75
Gepr. 2.10.75
Norm 2.10.75

GRAU G.m.b.H. Heidelberg

Bestell-Nr. siehe Tabelle

Maßstab 1:1

Anhänger-Bremsventil mit Umschaltventil und Bremskraftregler

350 028 000 2